site:www.acada.fr

MOTOCULTEURS

« SOMUA »

TYPE F 5

Le motoculteur F 5 est un petit tracteur équipé d'une fraise rotative.

Moteur monocylindrique à 2 temps, 4 CV avec un carburateur automatique à l'essence. Le moteur est à refroidissement par turbine d'air.

L'appareil possède 2 vitesses d'avancement, 1 vitesse de fraise. Transmission aux roues motrices par engrenages et vis sans fin, sans chaîne.

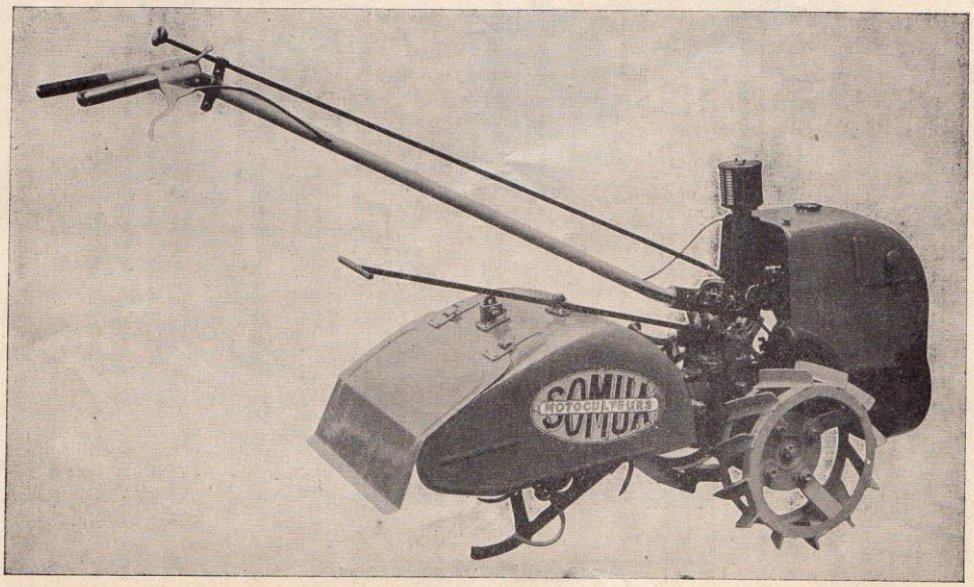

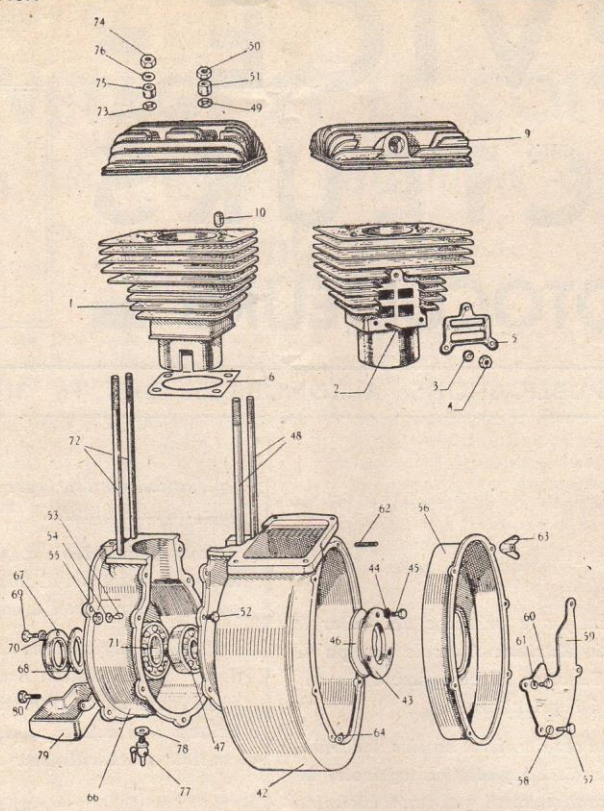

Carter

Cylindre

Culasse

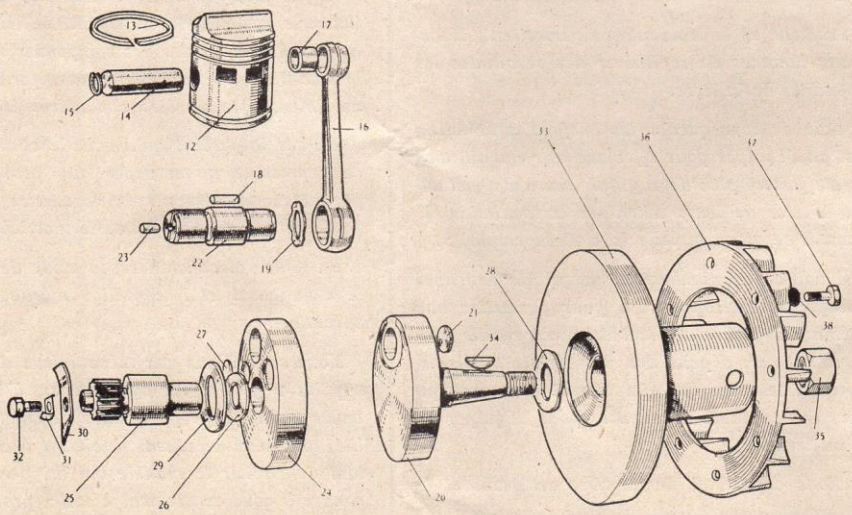

Attelage moteur

CARACTÉRISTIQUES GÉNÉRALES

Alésage	64
Course	66
Cylindrée	212 cm³
Taux de compression	4,5
Puissance à 2000 t/m.	4 CV
Réservoir à combustible	
Capacité	3 l. 5

Bougie de 14	
Filtre à air Técalémit	
Vitesses d'avancement à 3000 t/m	
1° en fraise *diamètre des roues.*	330
1re *vitesse*	1.000
2e *vitesse*	2.200

ÉLÉMENTS CONSTITUTIFS

Les éléments constitutifs se décomposent en autant de parties que pour le C 12 B.

Le **moteur** également à 2 temps alimenté par mélange huile essence est à refroidissement par air au lieu de l'être par circulation d'eau comme sur le C 12 B.

La **bielle** en acier au nickel chrome de cémentation est montée sur aiguille Nadella de 4 × 19,8 (40 aiguilles).

Le **vilebrequin** est constitué par assemblage à la presse des plateaux, axe et maneton. La queue du plateau N reçoit le volant en acier moulé qui sert à fixer le ventilateur soufflant de refroidissement du moteur et éventuellement de poulie de lancement à la courroie du moteur. Celle du Plateau R est terminée par un pignon, extérieur au carter, de commande du mécanisme et de la mangnéto.

Jeu en bas de jupe	0,15
Jeu en haut de jupe	0,6
Axe de piston L = 52	18
4 *segments — Hauteur*	3
Jeu à la coupe à 45°	0,33

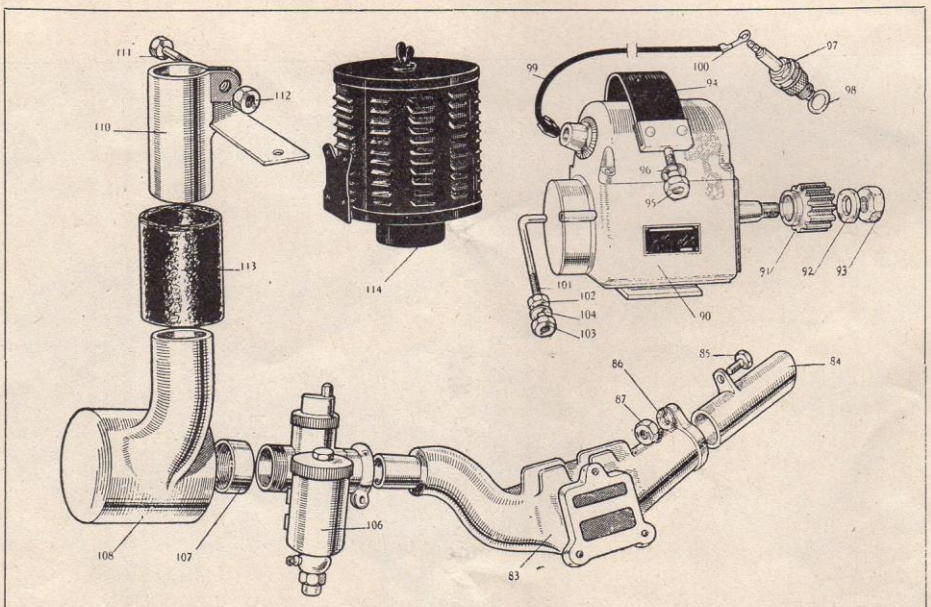

Accessoires d'allumage

DISTRIBUTION

A O A	42° 30 cyl.	53° 30 carter
R F A	48° 15 cyl.	57° 30 carter
A O E	45° 30	
R F E	51° 30	

EMBRAYAGE

Par clabot à l'intérieur de la boîte de vitesses.

BOITE DE VITESSES

Transmission aux roues motrices par engrenages droits et vis sans fin. Carter étanche en fonte spéciale, jauge d'huile (capacité 1,5 à 2 litres).

CARTER DE FRAISE

Pignons d'angle dans le carter ; 1re réduction dans la boîte.

MANCHERON DE DIRECTION

Orientable en tous sens et comportant le levier de débrayage, la manette des gaz et la poignée de commande du verrou du mancheron.

GRAISSAGE

Comme pour le C 12 B.

ORGANES D'ADAPTATION

A la place du carter de fraise se montent : châssis universel pour soc, outils bineurs, etc... barre faucheuse à l'avant.

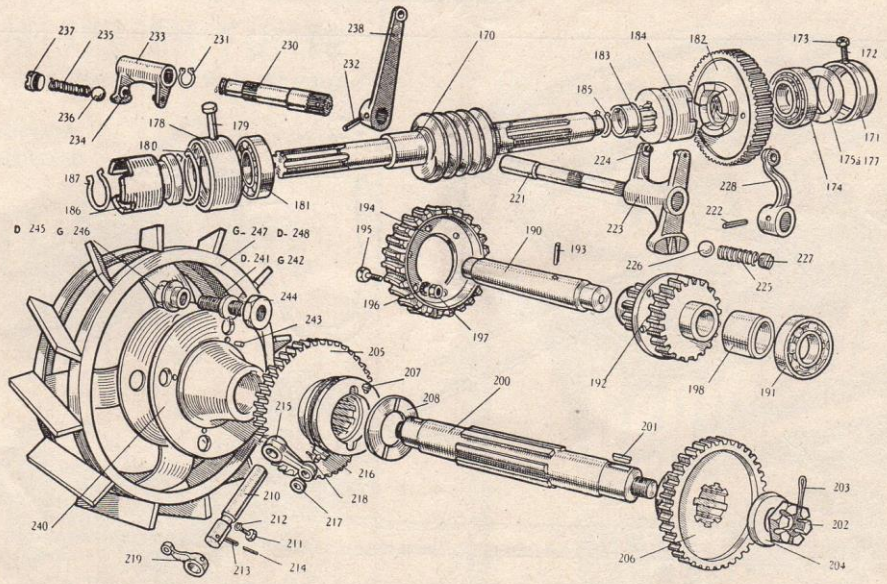

Embrayage. Commande des vitesses

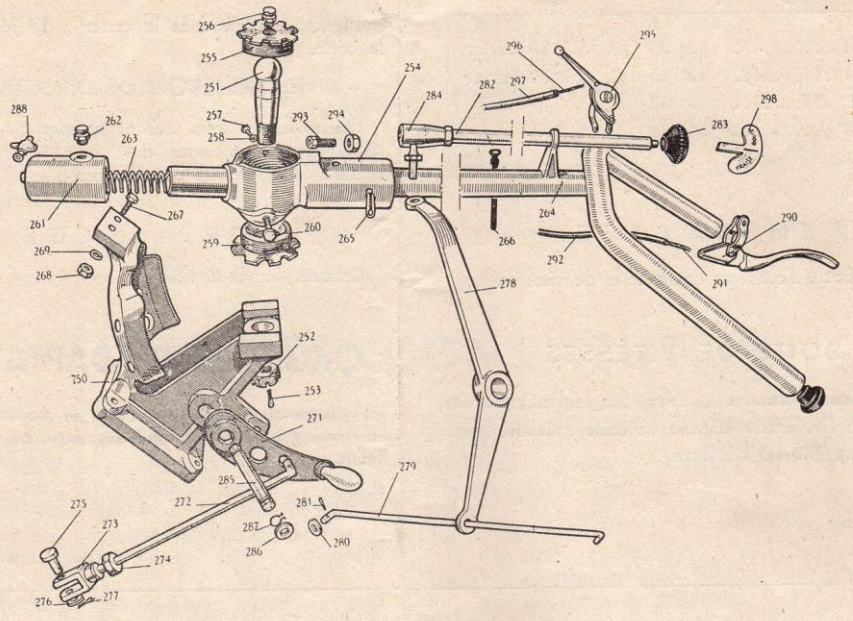

Mancheron

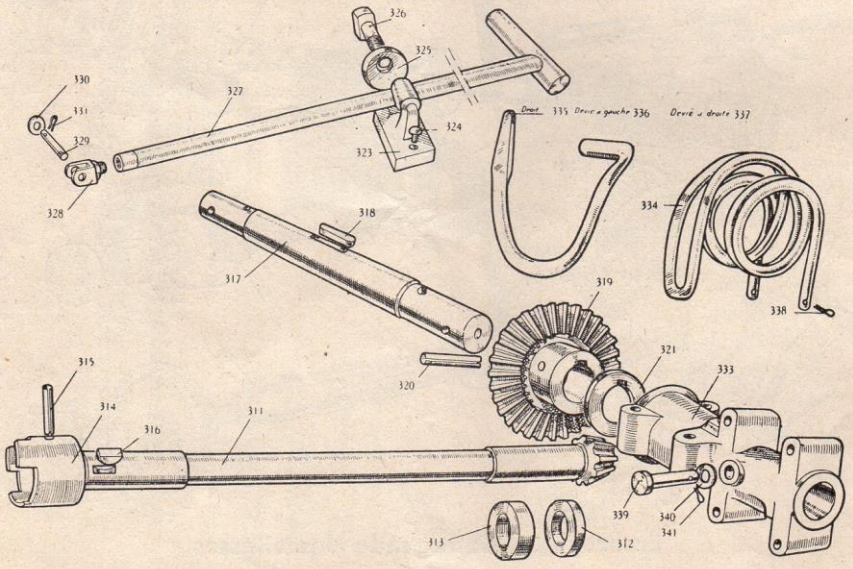

Fraise

RÉPARATION ET ENTRETIEN

(ÉTUDE PAR ORGANE)

1. MOTEUR

Démonter capot, tube d'air du carburateur et réservoir à combustible.
Désaccoupler le moteur du carter des vitesses.

2. BOITE DE VITESSES

Enlever support de mancheron, désaccoupler le carter de fraise, puis démonter dans l'ordre suivant : Leviers de débrayage de la fraise et du moteur, arbre à vis sans fin, arbre de roue à vis sans fin, arbre des roues.

3. CARTER DE FRAISE

Retirer le couvercle AR support du sabot de profondeur après avoir enlevé les supports d'outils.

4. MANCHERON

Retirer l'écrou de fixation du mancheron sur son support.

TABLEAU DES ROULEMENTS

EMPLACEMENT	MARQUE	REPÈRE	DIMENSIONS	QUANTITÉ
		MOTEUR		
Vilebrequin	SKF	AA30	30 × 62 × 20	1
	SKF	6207	35 × 72 × 17	1
		BOITE DE VITESSES		
Arbre à vis sans fin	SKF	30304	20 × 52 × 16 rouleaux coniques	1
	SKF	30204	20 × 47 × 15 rouleaux coniques	1
Arbre de roue à vis sans fin	SKF	6204	20 × 47 × 14	2
Arbre engrenage de 1re et de 2e..	SKF	6204	20 × 47 × 14	2